23 : Топливный бак, топливопроводы и система испарения, AW50/51 AWD

Топливный бак, замена
Емкость угольного фильтра, замена
Насос диагностики утечек, замена
Клапан выделения паров, замена

Топливный бак, замена

999 7057

Примечание

Так как иллюстрации в этой информации по техобслуживанию используются для различных модельных лет и / или моделей, могут иметь место некоторые расхождения. Несмотря на это, основная информация в иллюстрациях всегда правильная.

Подготовка

Перестановка компонентов

Установка

Примечание

Чтобы убедиться, что нет утечки выхлопных газов, см.: Фланцевое соединение, сборка, .

Завершение

Опорожните топливный бак. См.: Топливный бак, опорожнение, .
Заблокируйте педаль стояночного тормоза в нейтральном положении. См.:
Саморегулировка стояночного тормоза, перенастройка, .

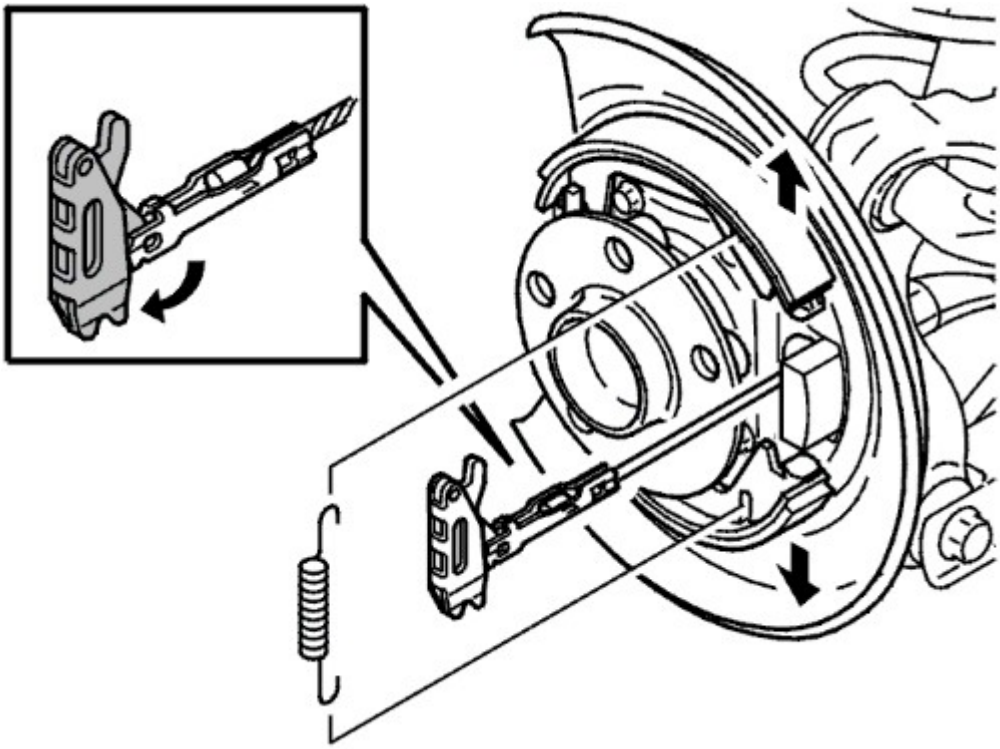

Снимите следующее на обеих сторонах:

- колесо
- суппорт тормоза. См.: Суппорты тормоза, задние, замена,
- тормозные диски. См.: Тормозной диск, задний, замена, .

Снимите пружину растяжения. Снимите расширитель. Слегка поднимите тормозную колодку. Захватите расширитель. Потяните расширитель наружу.
Отсоедините расширитель от металлического кронштейна.

Снимите следующее на обеих сторонах:

- направляющую втулку трубки троса. Вставьте отвертку между выступом направляющей втулки и надколесной дугой. Слегка раздвиньте для того, чтобы снять втулку.

Снимите трос стояночного тормоза с поперечной рулевой тяги и подрамника на обеих сторонах.

Снимите:

- 2 винта зажимов троса
- 2 винта переднего крепления теплоизоляционного щитка.

Снятие карданного вала

Пометьте положение соединения для поводка на конечной передаче и у центрального подшипника. Выверните винты шарниров. Используйте упор Пользуйтесь специальным инструментом: 999 7057 .
Снимите заднюю секцию карданного вала.

Опускание задней подвески

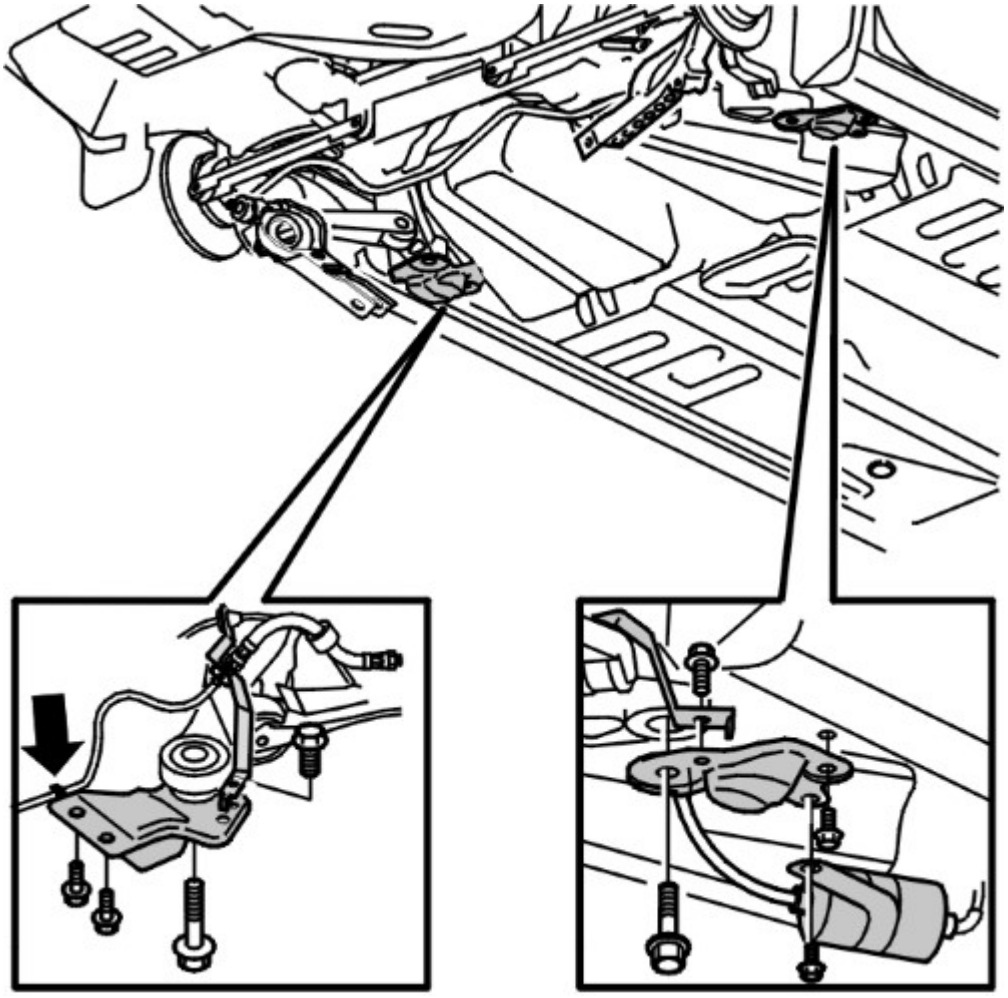

Установите передвижной домкрат: Пользуйтесь специальным инструментом: 999 5972 с пластиной: Пользуйтесь специальным инструментом: 999 5972 под заднюю часть транспортного средства.
Поднимите до легкого касания.

Снимите следующее на обеих сторонах:

- 2 винта крепежного кронштейна
- винт крепления втулки подрамника.

Отсоедините тормозную трубу на обеих сторонах от пластмассовых зажимов на кронштейне.
Осторожно опустите заднюю подвеску.

Снятие топливного бака

Установите подъемную площадку под топливным баком.

Снимите:

- верхнюю пластмассовую трубу быстросъемного разъема на емкости угольного фильтра
- 4 винта хомута крепления топливного бака.

Снимите:

- зажим трубы топливной заливной горловины
- зажим спускной трубы.

Опустите подъемную площадку, чтобы получить доступ к пластмассовым трубам на верхней части бака.

Снимите:

- пластмассовую трубу
- Жгут проводов ABS с зажимов на обеих сторонах топливного бака.

Снимите бак.

Снятие трубы брызговика

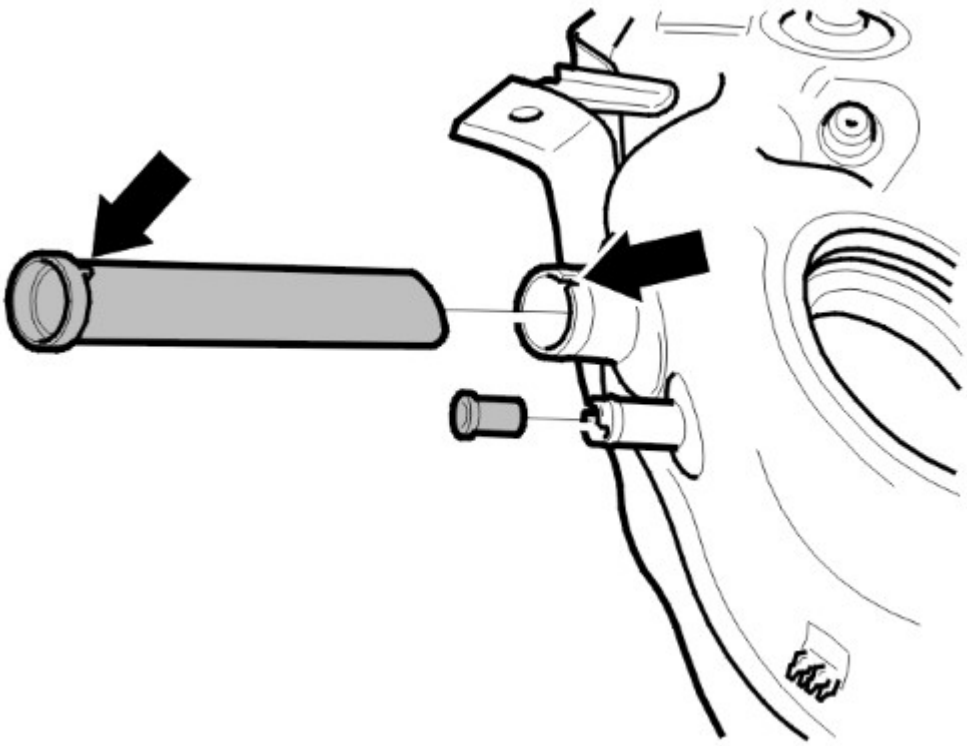

Снимите трубу брызговика и спускную трубу. Вытяните прямо.

Снятие датчика уровня

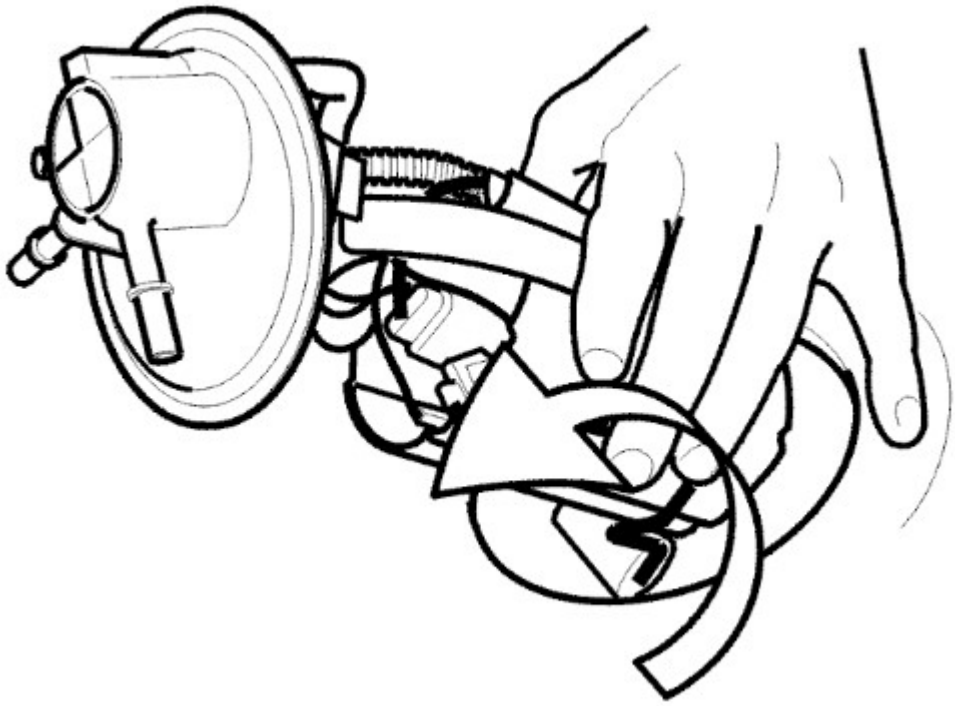

Поднимите левый датчик уровня.

Снимите:

- разъем
- эжектор.

Захватите правый датчик уровня / насос. Зажмите поплавок так, чтобы он находился в самом нижнем положении.
Осторожно и медленно потяните держатель вверх. Осторожно вытяните держатель.
Вытяните шланги и проводку из бака.

Примечание

Обращайтесь с топливным баком осторожно.

Примечание

Чрезвычайно важно, чтобы рычаг поплавка не был поломан или согнут.

Снятие фиксирующего хомута бака и теплоизоляционного щитка

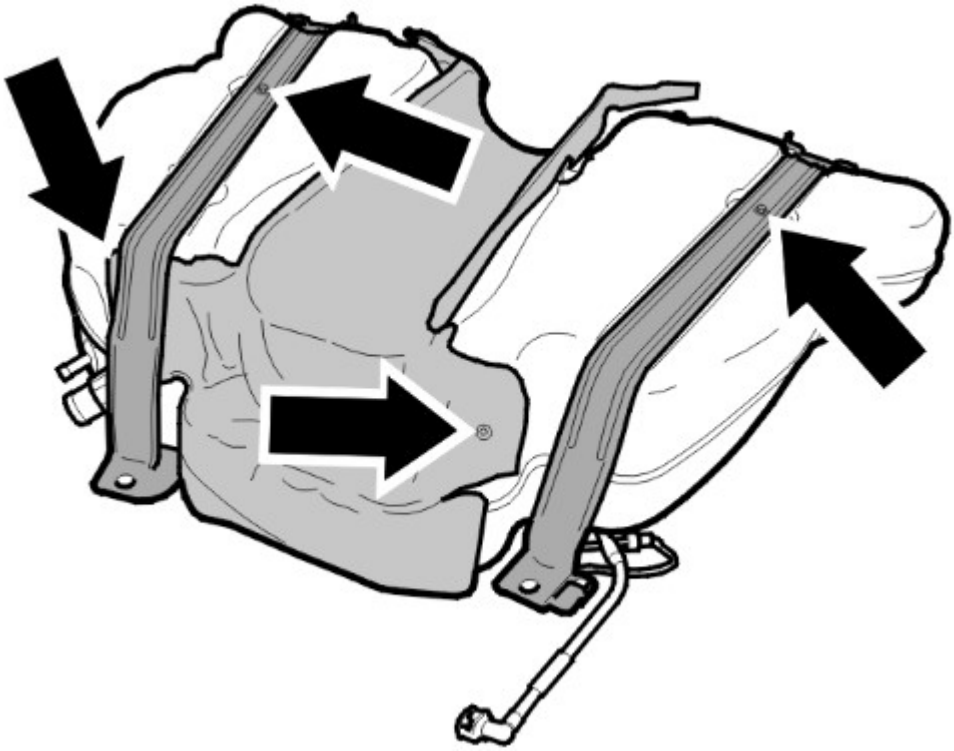

Снимите:

- винты (x 2)
- фиксирующий хомут бака
- винты (x 2)
- теплоизоляционный щиток.

Установка фиксирующего хомута бака и теплоизоляционного щитка

Установите:

- теплоизоляционный щиток
- 2 винта. Затяните до **5 Нм**
- фиксирующий хомут бака
- 2 винта (**10 Нм**).

Установка датчика уровня

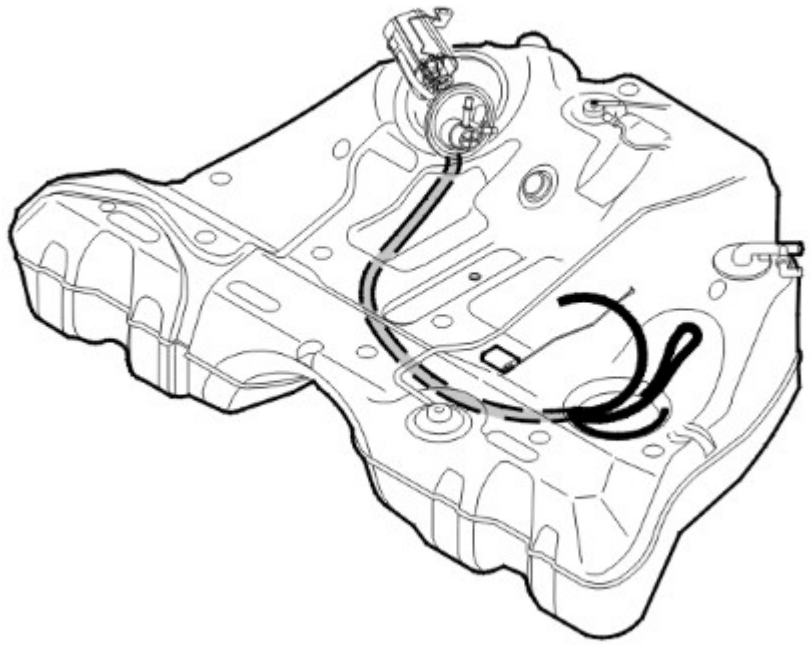

Установите уплотнительное кольцо.
Проложите жгут проводов / шланги от правого датчика уровня к левой стороне бака, как показано на иллюстрации.

Информация:

Используйте согнутый в дугу сварочный электрод с крюком на конце, чтобы затянуть жгут проводов / шланги в правильное положение.

Примечание

Для установки датчика уровня очень важно, чтобы жгут проводов / шланги были проложены в переднюю секцию топливного бака.

Установите на левой стороне:

- уплотняющая крышка
- эжектор
- разъемы
- датчик уровня (**60 Нм**). (Используйте специальный инструмент Пользуйтесь специальным инструментом: 999 5720).

Примечание

Убедитесь, что стрелка находится напротив отметки на баке.

Установите на правой стороне:

- датчик уровня (**60 Нм**). (Используйте специальный инструмент Пользуйтесь специальным инструментом: 999 5720).

Установка трубы брызговика

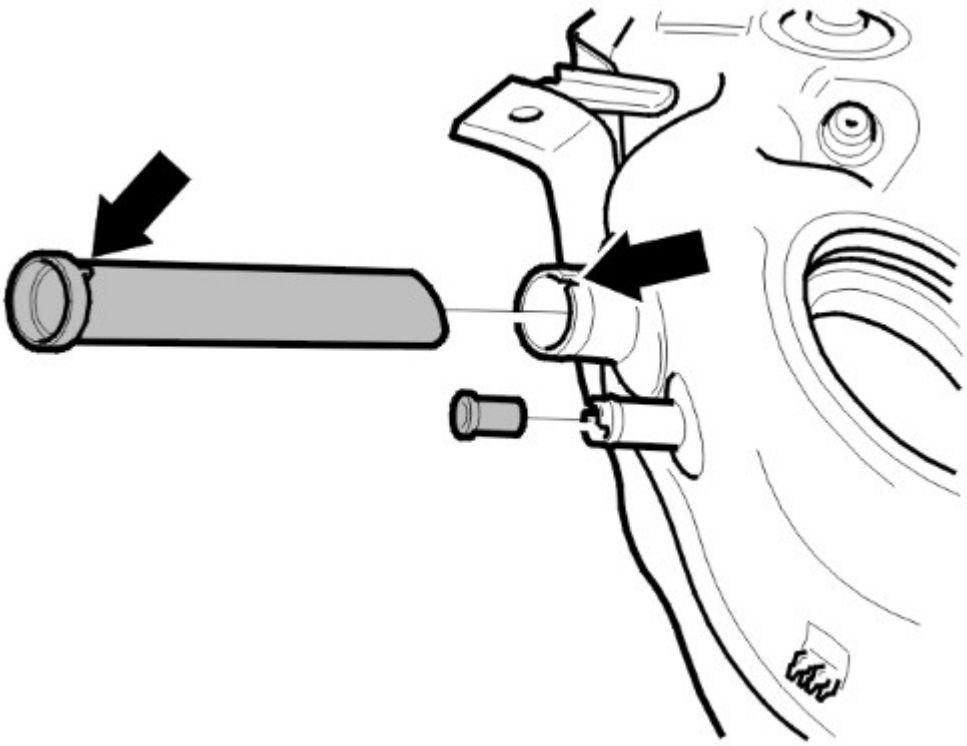

Установите трубу брызговика.

Примечание

Убедитесь, что установочный штифт расположен правильно по отношению к пазу в баке.

Установка топливного бака

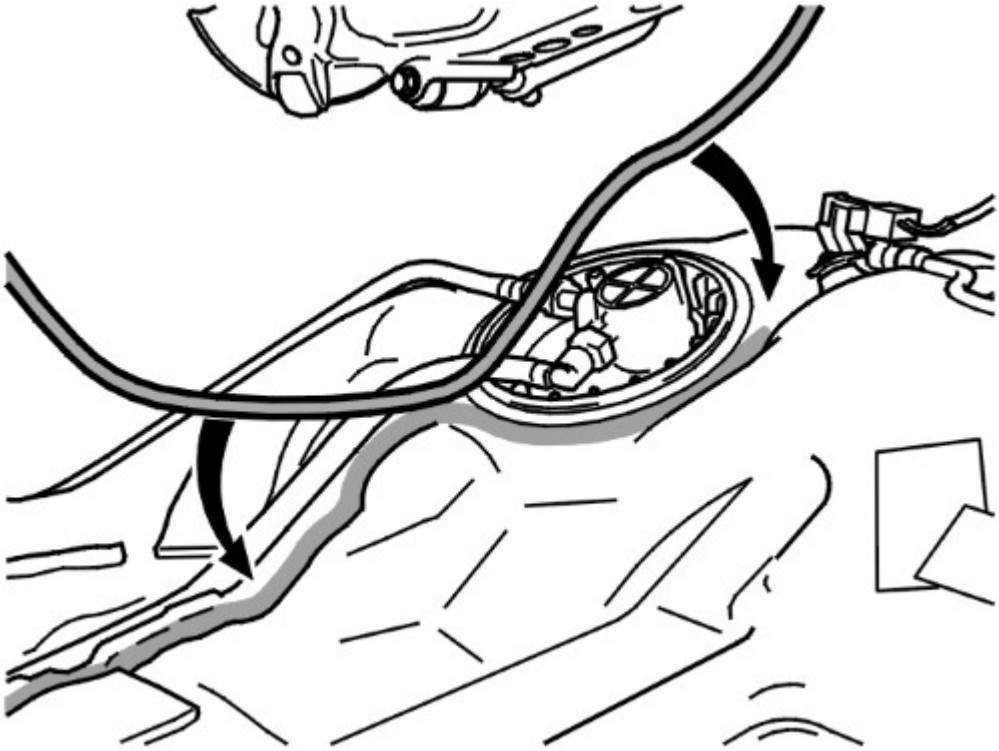

Поместите топливный бак на подъемную площадку.
Поднимите подъемную площадку, чтобы установить пластмассовые трубы на правом датчике уровня и в пазах в баке.
Закрепите шланги на месте при помощи серебристой ленты.
Установите жгуты проводов ABS в зажимах на обеих сторонах топливного бака.
Выровняйте трубу топливной заливной горловины и спускную трубу.
Вставьте жгуты проводов датчика уровня и датчик давления в топливном баке через смотровые отверстия в полу.
Поднимите топливный бак в положение установки.

Примечание

Убедитесь, что труба топливной заливной горловины и спускная труба задвигаются на место при поднятии топливного бака.

Установите 4 винта крепления хомута крепления. Затяните до **24 Нм** .
Уберите подъемную площадку.

Установите:

- зажим трубы топливной заливной горловины
- зажим спускной трубы
- верхнюю пластмассовую трубу в быстросъемном разъеме емкости угольного фильтра.

Установка задней подвески

Установите передвижной домкрат Пользуйтесь специальным инструментом: 999 5972 с пластиной Пользуйтесь специальным инструментом: 999 5972 под заднюю часть транспортного средства.
Осторожно поднимите заднюю подвеску.

Примечание

Убедитесь, что жгуты проводов или тормозные трубы не зажимаются при поднятии.

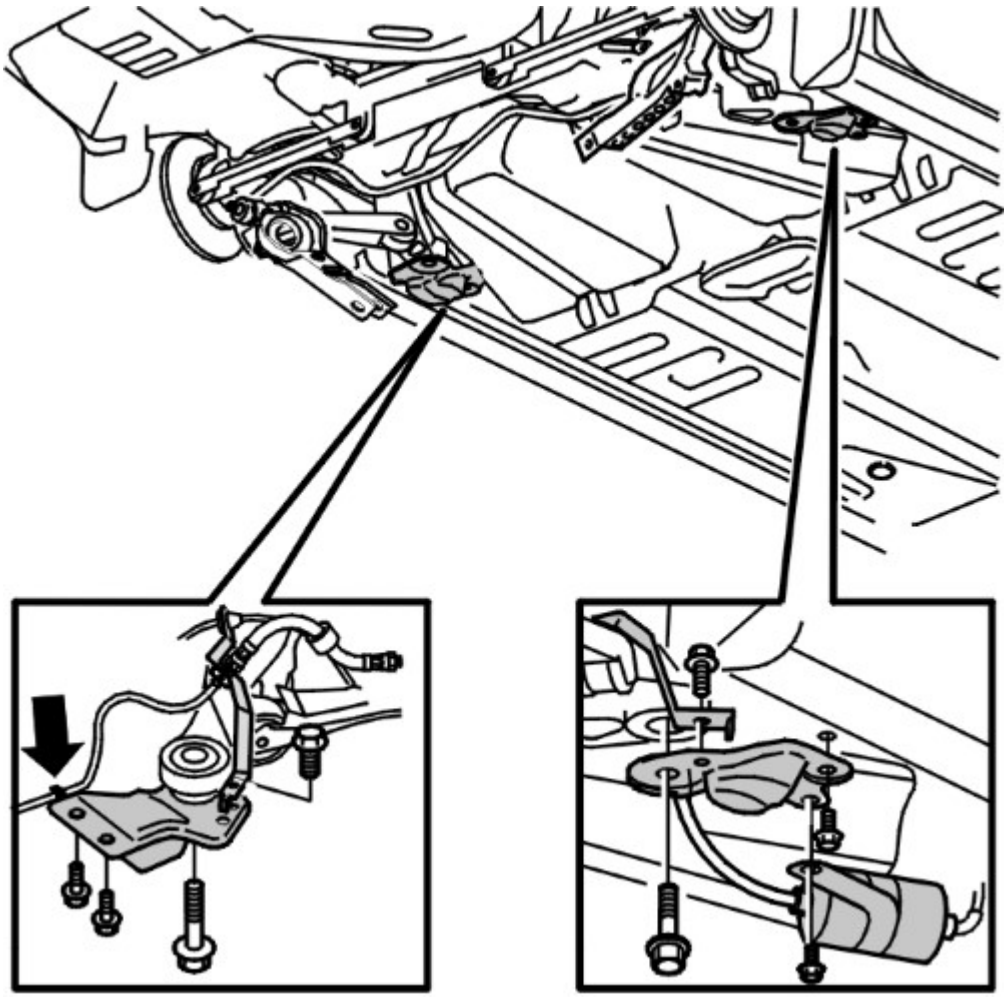

Установите на обеих сторонах:

- 2 винта крепежного кронштейна. Затяните до **80 Нм**
- винт крепления подрамника. Затяните до **80 Нм**
- тормозную трубу в пластмассовом зажиме на кронштейне.

Установка тормозов

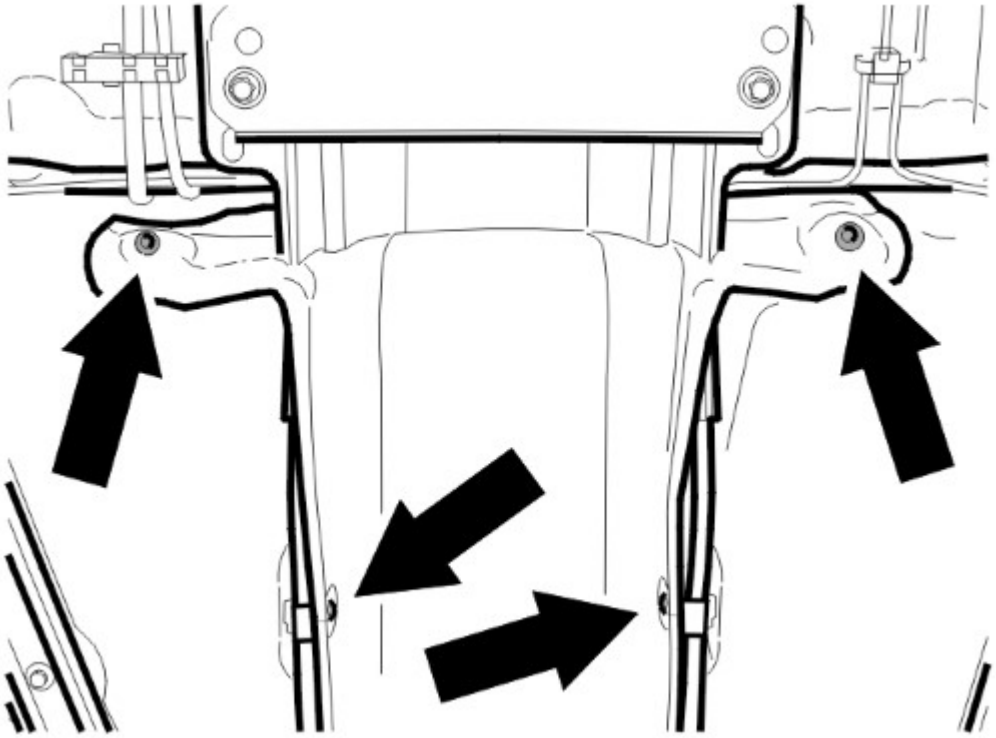

Установите:

- трос стояночного тормоза вдоль тепловых экранов
- винты в центральном и переднем креплениях теплового экрана.

Установите:

- тросы стояночного тормоза на блоках колес
- крепления троса стояночного тормоза в подрамнике. (**25 Нм**)
- крепление троса стояночного тормоза на поперечных рулевых тягах.

Вдавите направляющие втулки тросов стояночного тормоза на место на блоках колес.

Примечание

Смажьте уплотнительные кольца на направляющих втулках. Используйте смазку 1161580 или силиконовую смазку.

Установите:

- расширитель на тросе. Сожмите крепление для того, чтобы зафиксировать трос в расширителе
- расширитель между тормозными колодками
- возвратную пружину.

Проверьте функционирование.

Установка карданного вала

Расположите карданный вал согласно выполненной ранее разметке.
Установите новые винты соединений. Используйте упор Пользуйтесь специальным инструментом: 999 7057 .
Моменты затяжки см. в Момент затяжки. .

Установка системы выпуска выхлопных газов

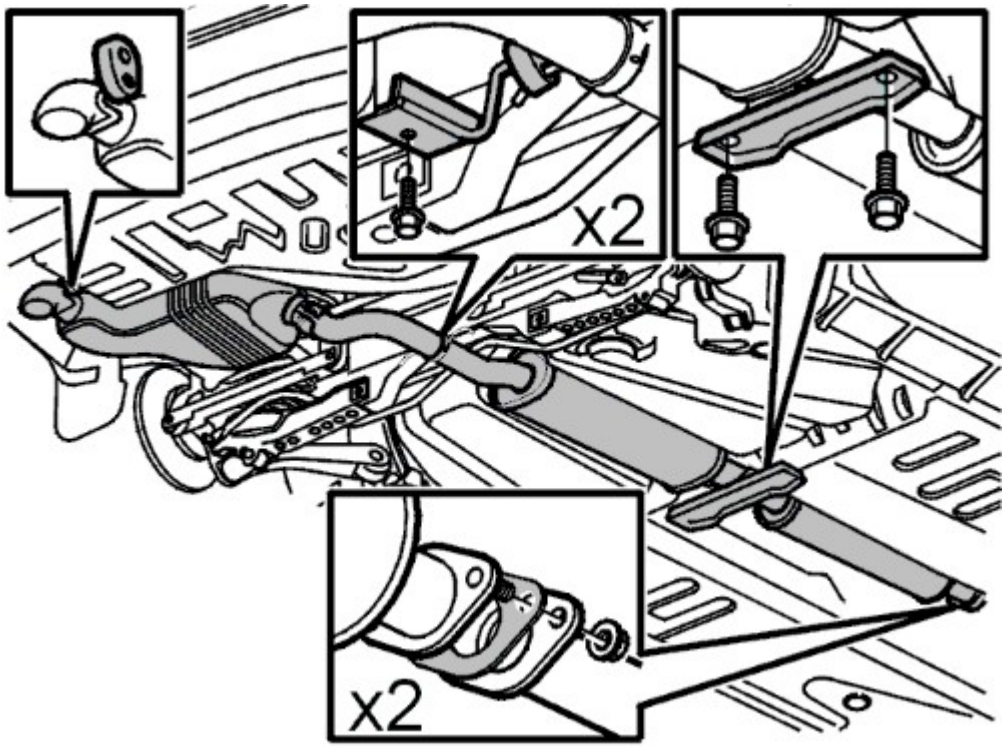

Установите систему выпуска выхлопных газов. Используйте новую фланцевую прокладку. Затяните винты. Затяните до **25 Нм** .

Завершение

Установите крышку над датчиком уровня. Затяните гайки. См.: Топливный бак, опорожнение,
Подсоедините проводку и разъемы.
Снимите блок из-под рамы сиденья

Установите на обеих сторонах:

- кабели в гнезда на резиновом уплотнении.
- крышки над датчиками уровня и затяните с усилием 6 Нм
- оба полистироловых блока
- трубу вентиляции.

Сложите ковровое покрытие пола.

Установите:

- центральное заднее сиденье. См. Обивка, подушка спинки сиденья, центральное (второй ряд), замена,
- наружное заднее сиденье. См. Обивка, подушка спинки сиденья, наружная (второй ряд), .